1

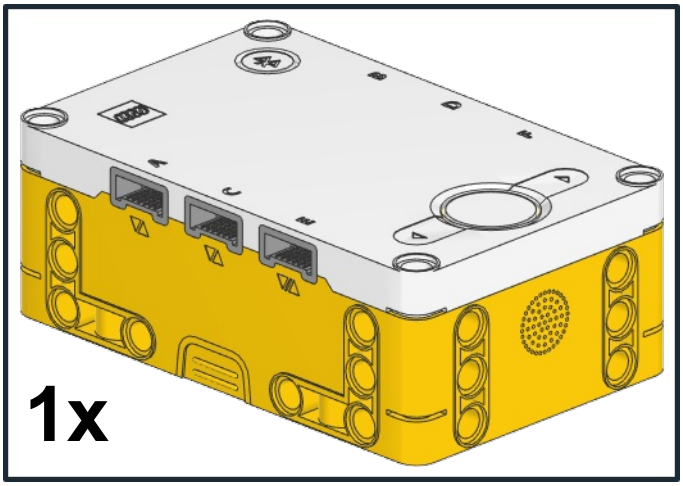

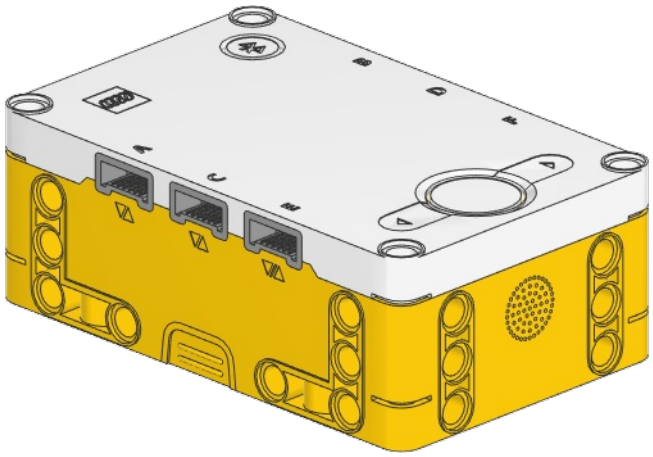

2

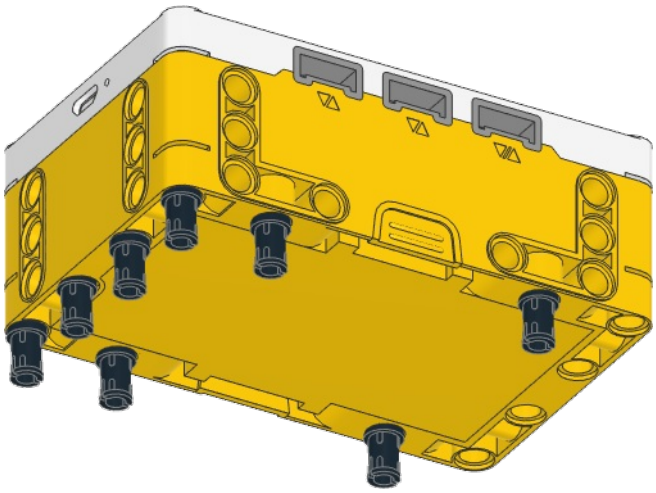

3

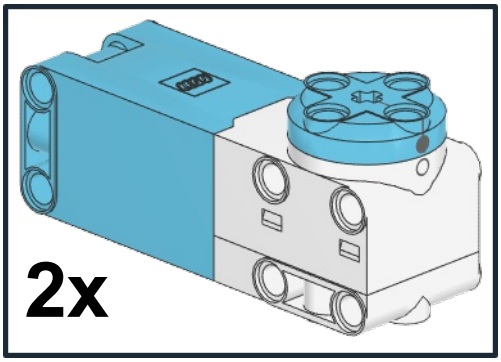

※モーターの●と○の位置をあわせておいてください

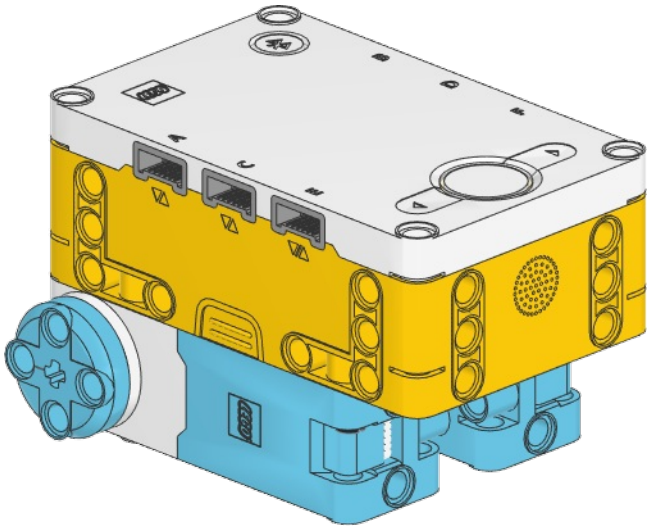

4

1x

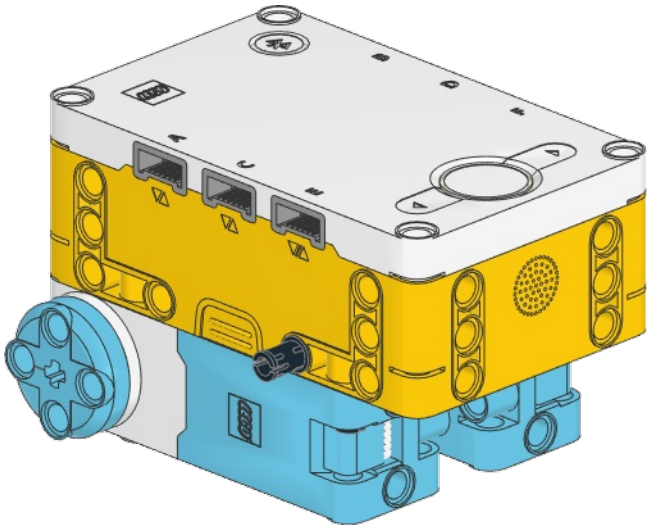

5

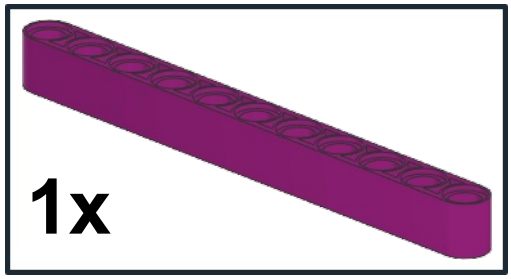

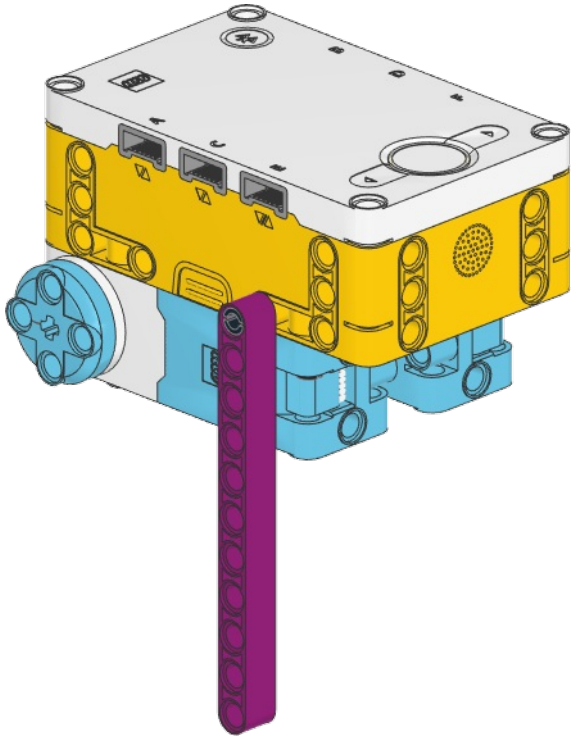

6

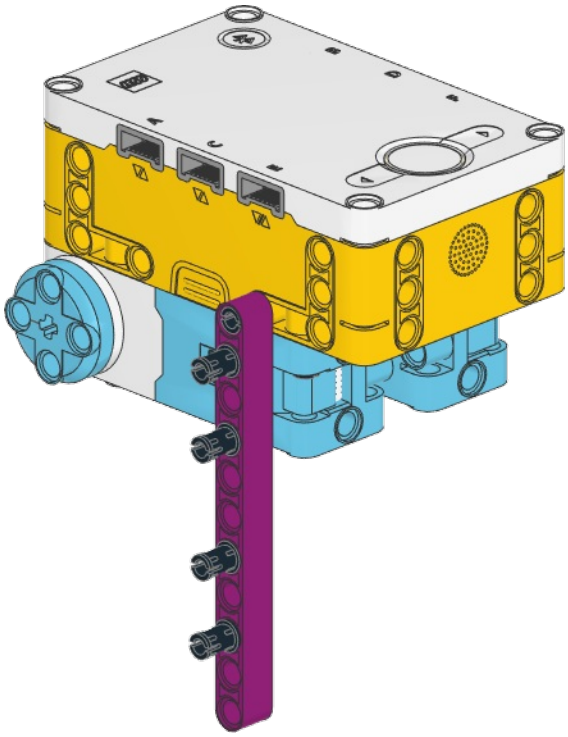

7

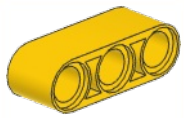

2x

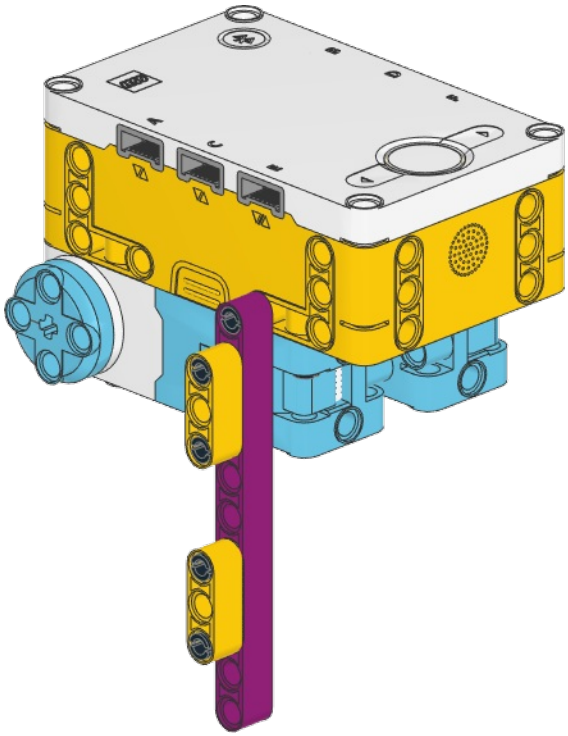

8

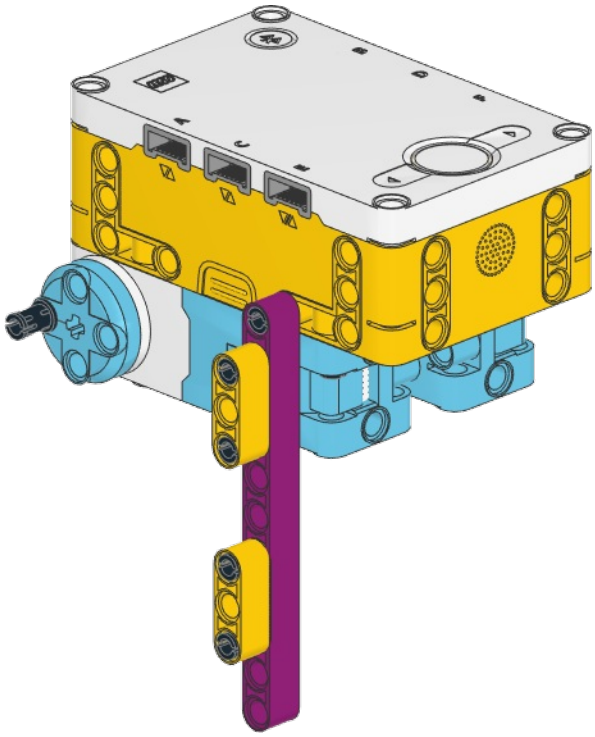

9

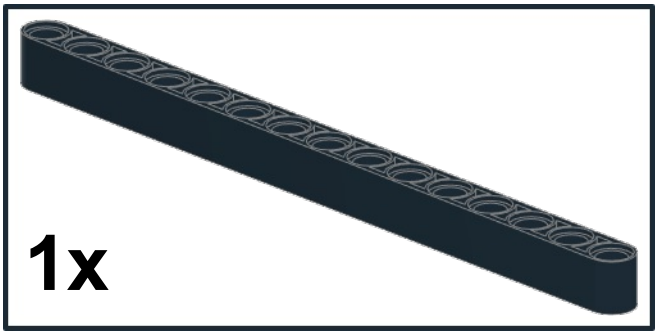

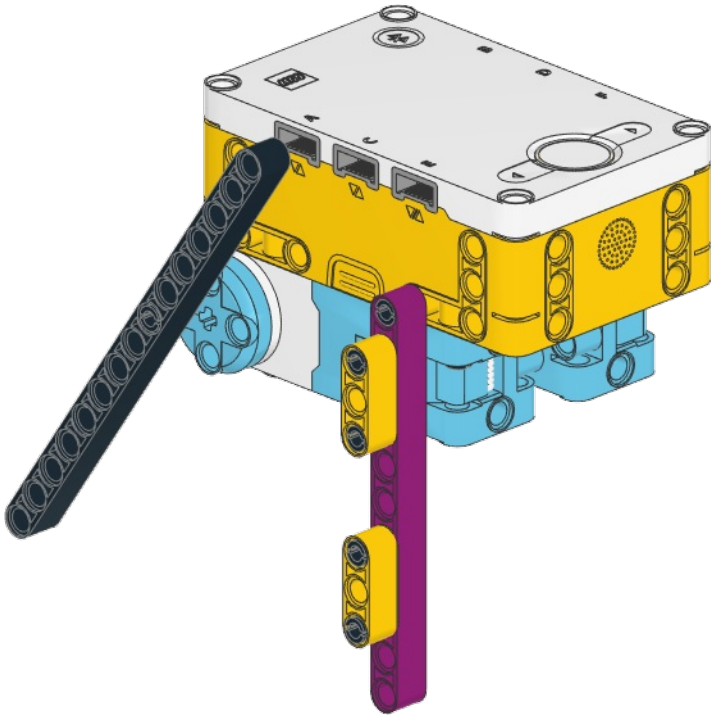

10

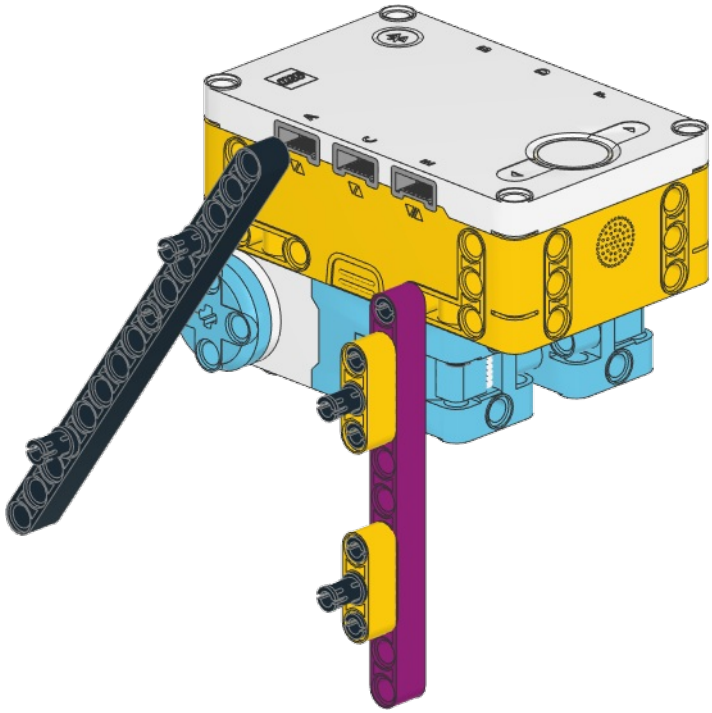

11

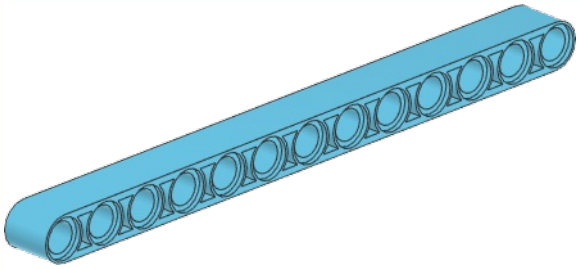

1x

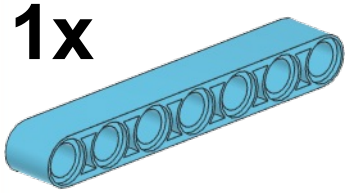

1x

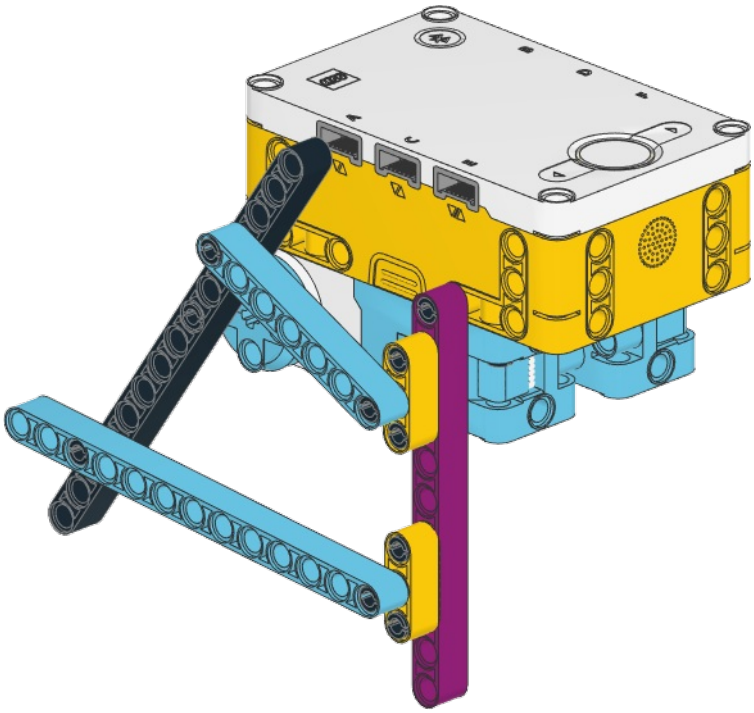

12

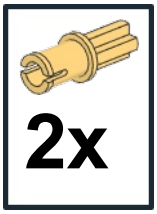

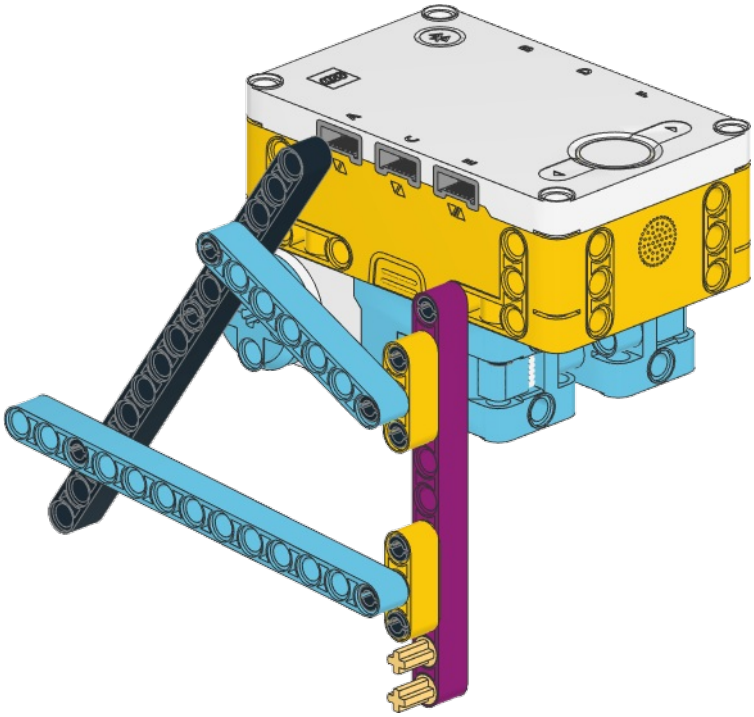

13

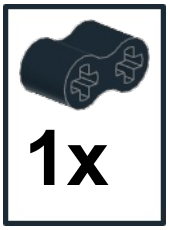

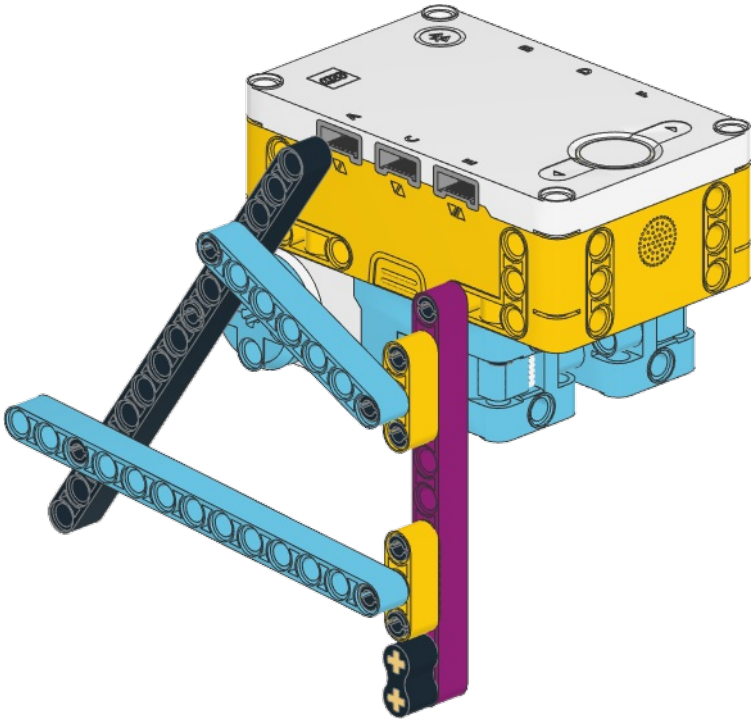

14

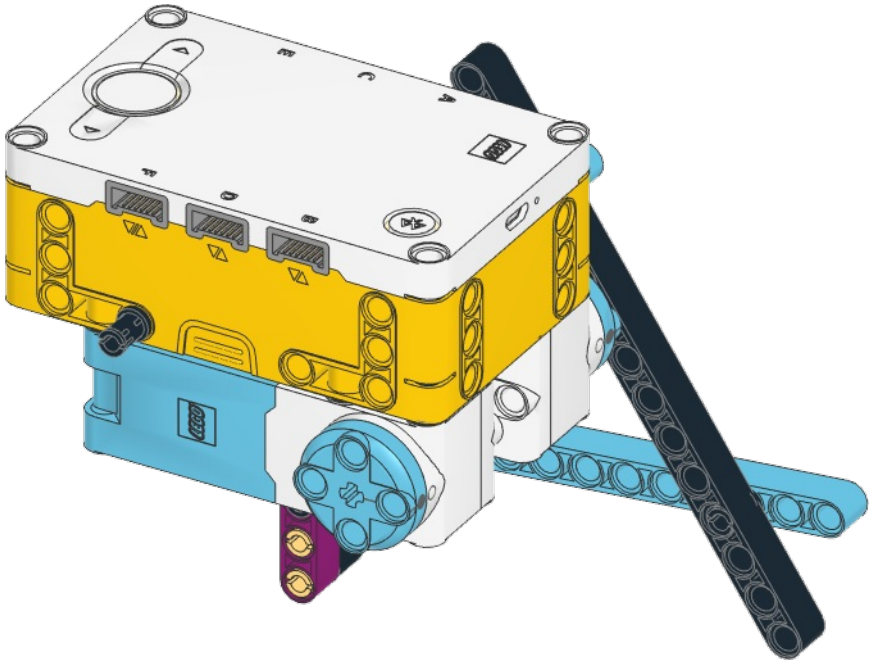

15

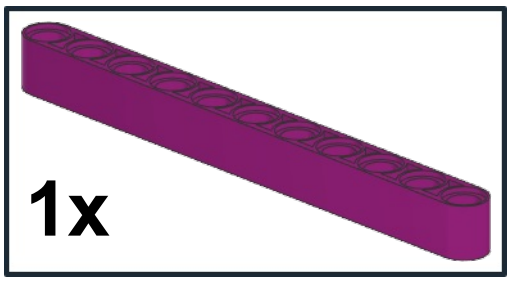

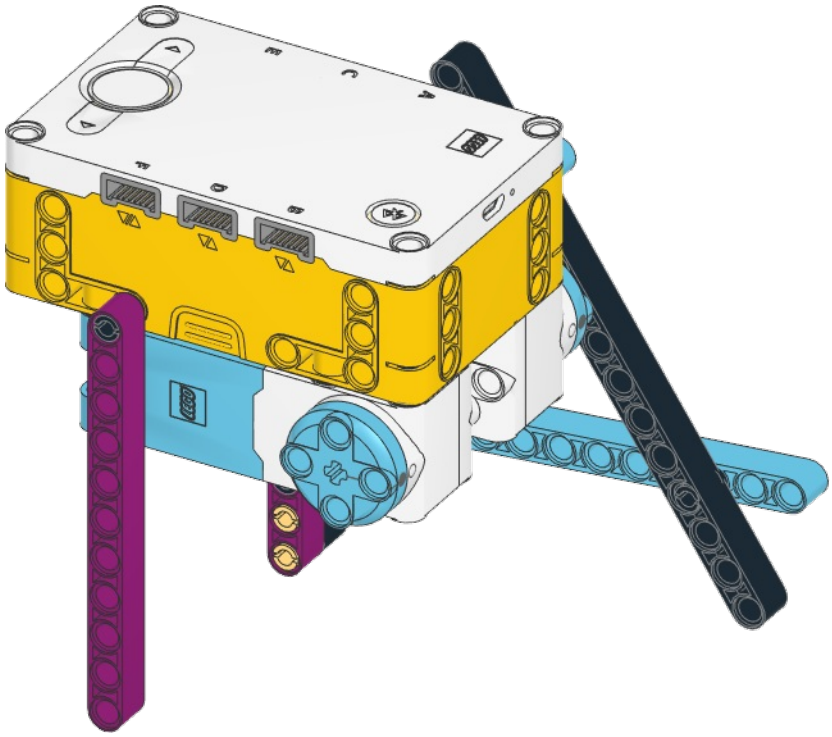

16

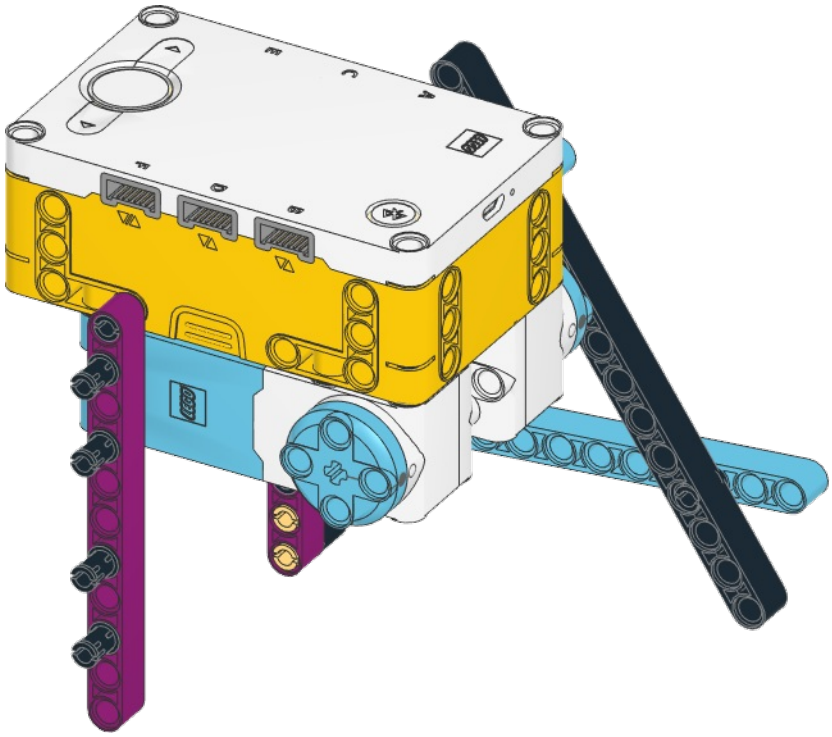

17

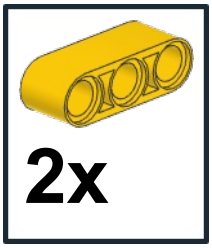

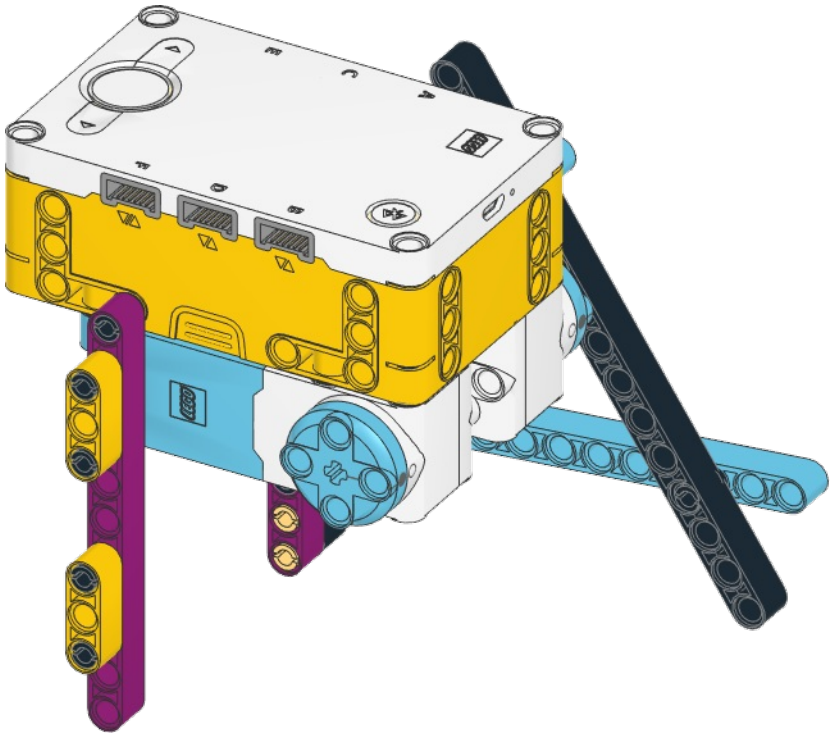

18

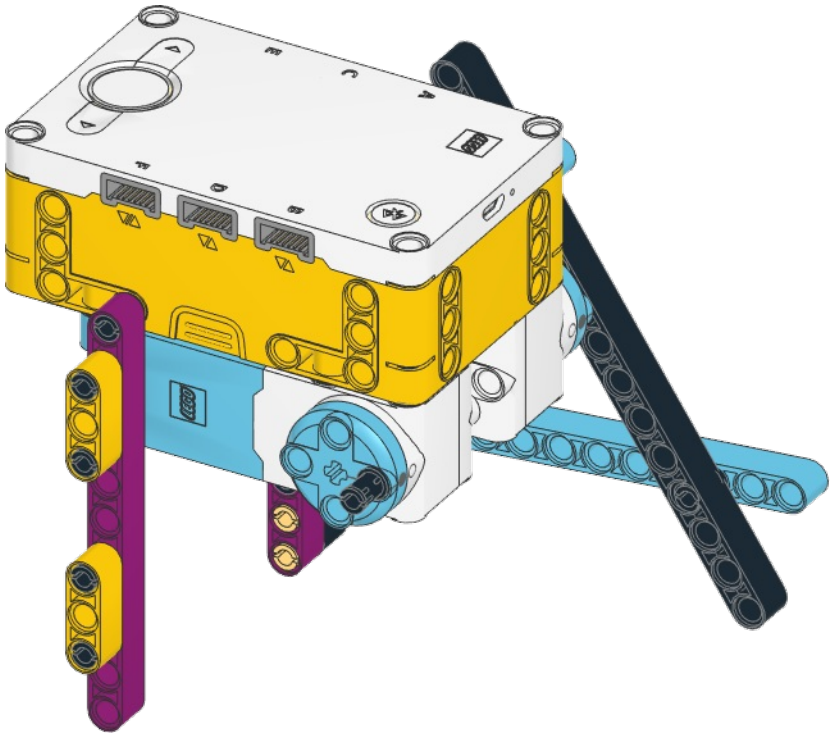

19

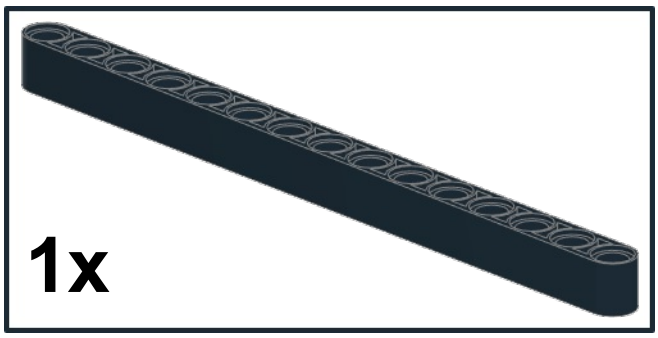

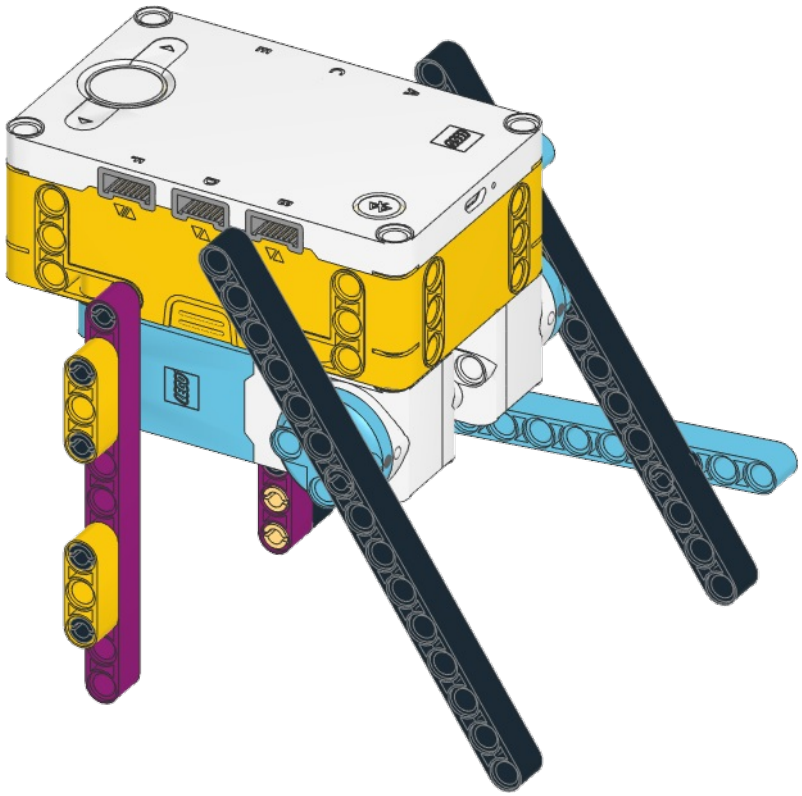

20

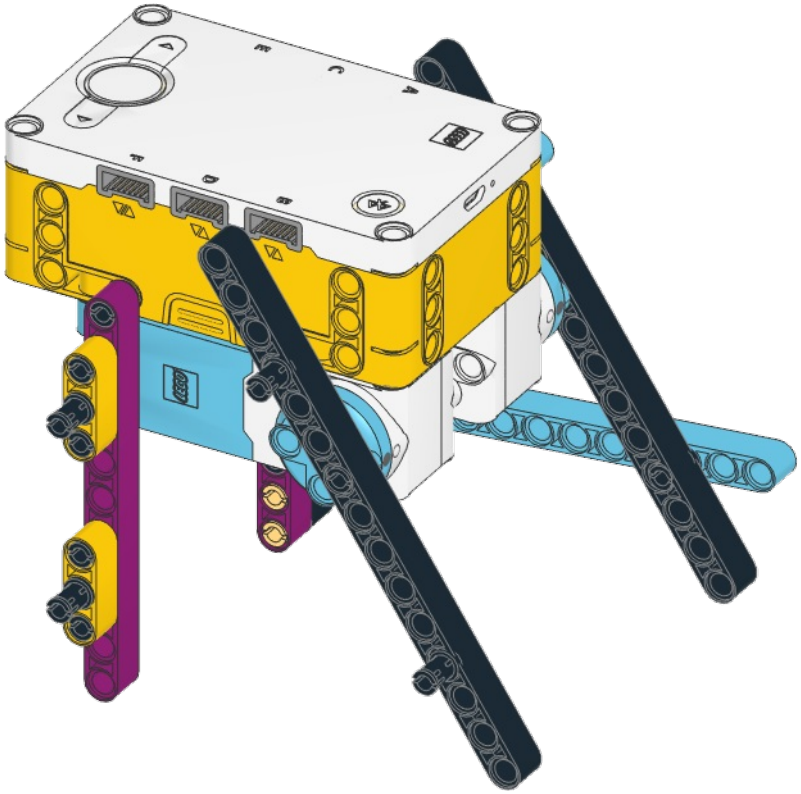

21

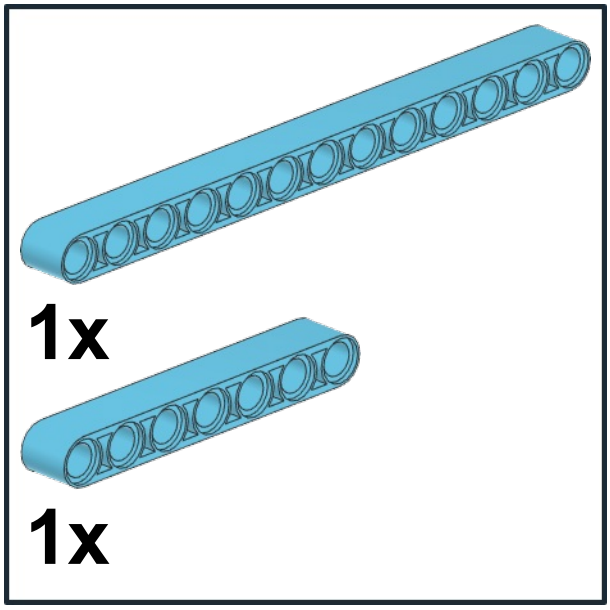

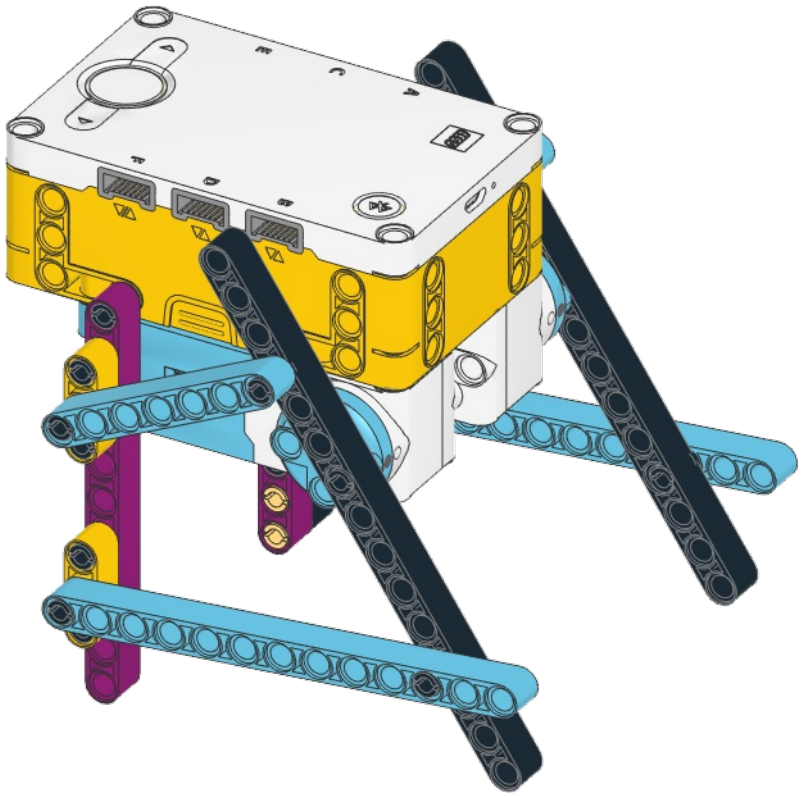

22

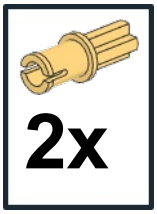

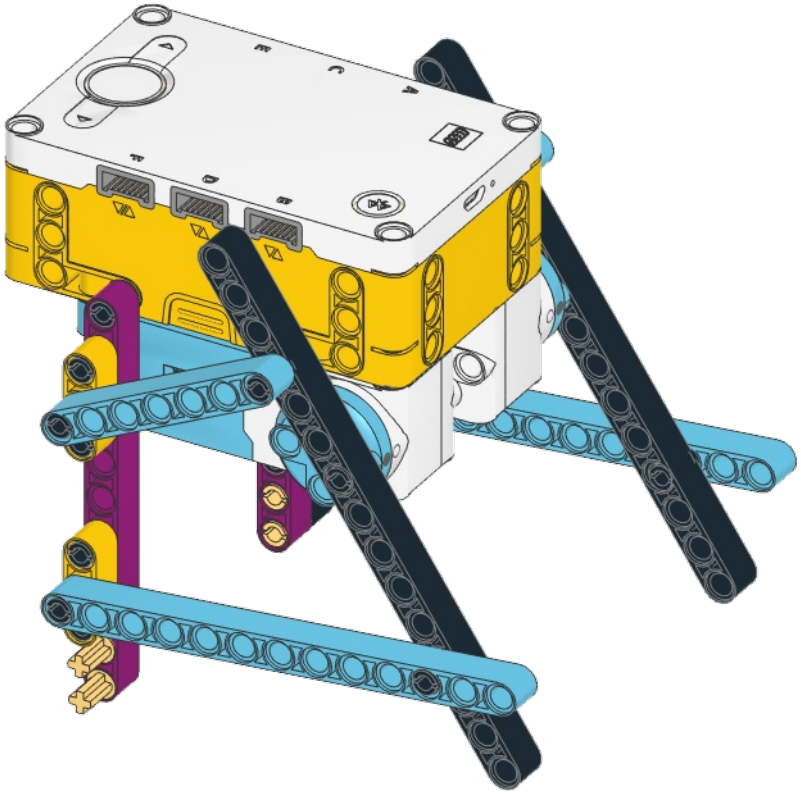

23

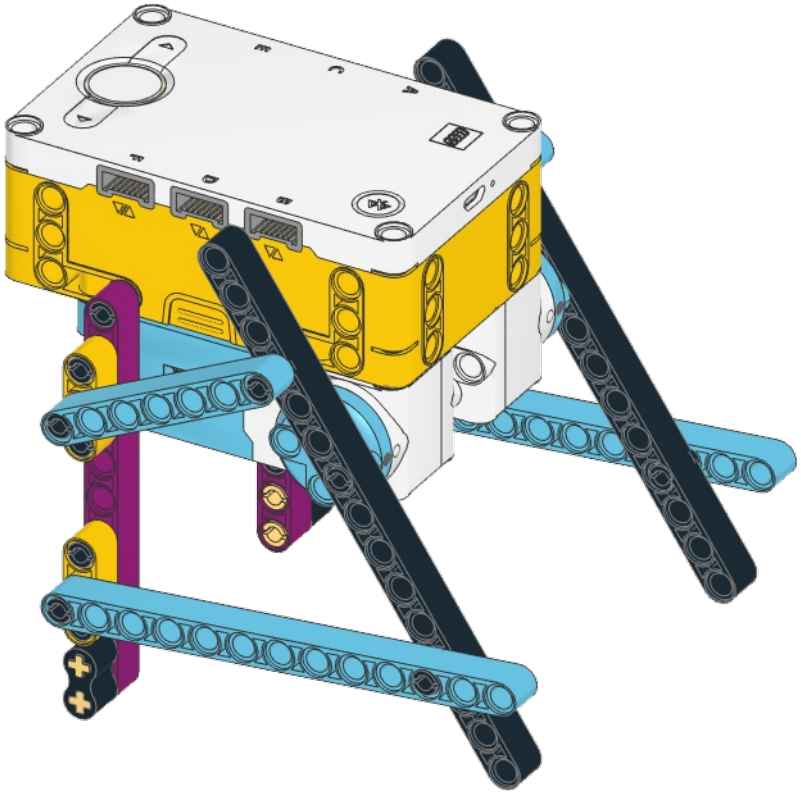

最後に、ケーブルをE、Fポートにつないでください。